Kontakt M40 Leistung Crimpstift 3,6 mm

Artikelnummer 7015953623

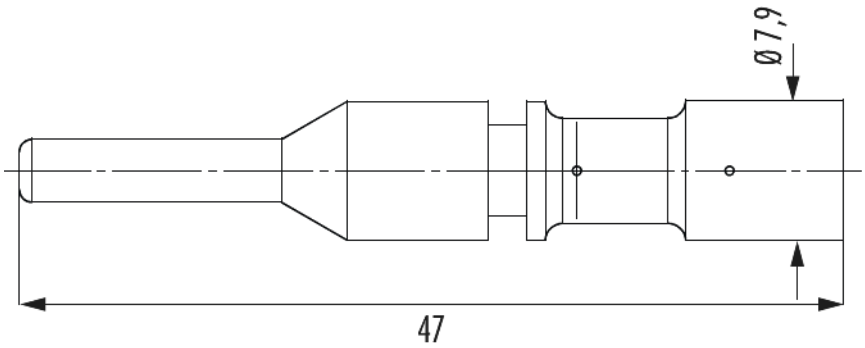

Technische Daten

Anschlussart	Crimpen
Einsatz	Stift
Crimpkontakt	Crimpstift Leistung 3,6 mm gedreht
Material Kontakt	Kupfer-Zink-Legierung
Material Kontaktoberfläche	vernickelt, vergoldet (0,25 µm)
Kontakt-Ø Leistung	3,6 mm
Länge (L)	47 mm
Anschlussbereich	10 – 10 mm²
passende Crimpzange	7000900919 , 7000900920 , 7010900153

Kontakt M40 Leistung Crimpstift 3,6 mm

Artikelnummer 7015953623

Kaufmännische Daten

Verpackungseinheit	25
EAN-Code	4033878002025
Gewicht (Stammdaten)	0,00782 kg
ETIM 7	EC000796
ETIM 8	EC000796
ETIM 9	EC000796
Zolltarifnummer	85366990

Notiz: