Umspritzt Winkel-/Kupplungssteckverbinder M12 Power - Kodierung T

Artikelnummer A712-TMA043UP150

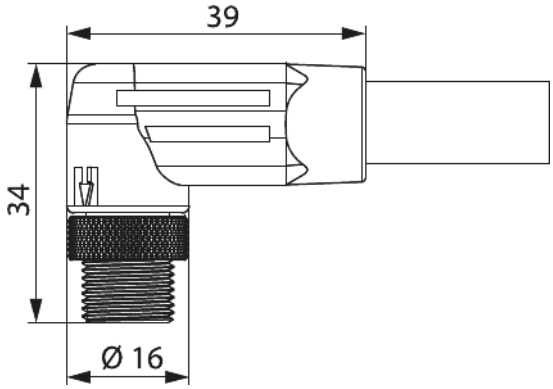

Technische Daten

Farbe Kabel	schwarz
Verriegelungsart	Verschrauben
Kabellänge	15000 mm
Kabelseite 1	M12, male, abgewinkelt
Kabelseite 2	offen
Ausführung Leitung	mehradrig
Leiterquerschnitt	1,5 – 1,5 mm²
Schutzart	IP 69 K , IP 67 , IP 65
Schirmung	ungeschirmt
Einsatz	Stift
Dichtungsart	O-Ring
Material Dichtungen/O-Ringe	FKM (FPM)
Material Isolierkörper	PBT
Material Kabelmantel	PUR
Farbe Kontakteinsatz	dunkelgrau
Temperaturbereich	-40°C bis +125°C

Umspritzt Winkel-/Kupplungssteckverbinder M12 Power - Kodierung T

Artikelnummer A712-TMA043UP150	
Kodierung	T
Polzahl	4
Polbild	4
Anzahl der Kontakte Leistung	4
Nennstrom Leistung	12 A
Nennspannung bei Verschmutzungsgrad 3 Leistung	63 V~
Prüfspannung Leistung	840 V~
Isolationswiderstand Leistung	10^9
max. Ubergangswiderstand Leistung	< 3 mOhm

Umspritzt Winkel-/Kupplungssteckverbinder M12 Power - Kodierung T

Artikelnummer A712-TMA043UP150

Kaufmännische Daten

ETIM 7	EC001855
ETIM 8	EC001855
ETIM 9	EC001855

Notiz: