smart & reliable connections

FLEXIBLE ANSCHLÜSSE

DIE BELIEBTEN PROBLEMLÖSER

Heizungssanierung leicht gemacht

Die flexiblen Heizkörperanschlüsse zählen bei Installateuren zu den bliebtesten Problemlösern. Mit ihrer Hilfe lassen sich Heizkörper auch in beengten Verhältnissen schnell, sauber und flexibel anschließen. Die HUMMEL-Problemlöser überbrücken sowohl horizontale Achsabstände als auch Höhenunterschiede. Installateure finden für jede Herausforderung vor Ort die richtige Lösung.

// schnelle und einfache Montage
// ideal für Renovierungen und Sanierungen von Heizungsanlagen
// sichere Installation auch in schwierigen Arbeitsumgebungen
// qualitativ hochwertige Ausführung
// eine saubere Sache: kein Schweißen, kein Gewinde schneiden

Diese flexiblen Anschlüsse decken einen Einbaubereich von 65 bis 410 mm ab.

Höhenausgleiche mit Teleskop Verlängerungen und Konus Adaptern

Exzenter für Anschlussarmaturen überbrückt Achsabstände von 35 bis 65 mm

HUMMEL FLEXIBLE ANSCHLÜSSE

Flexibler Heizkörperanschluss Set

// Überwurfmutter G 3/4
// Edelstahl Wellschlauch ausziehbar
// Eurokonus kompatibel
// inkl. Reduzierung G 1/2 x G 3/8 und G 3/4 x G 1/2

Ausführung	L	Artikelnummer
ÜM G 3/4 Eurokonus x G 3/8 + G 3/4 AG	65–95 mm	2 826 1238 341
ÜM G 3/4 Eurokonus x G 3/8 + G 3/4 AG	93–143 mm	2 827 1238 341
ÜM G 3/4 Eurokonus x G 3/8 + G 3/4 AG	115–210 mm	2 828 1238 341
ÜM G 3/4 Eurokonus x G 3/8 + G 3/4 AG	190–410 mm	2 829 1238 341

Technische Daten

Betriebstemperatur:	bis 120 °C
Betriebsdruck:	10 bar

Material Daten

Wellschlauch:	Edelstahl
Überwurfmutter:	Messing vernickelt
Reduzierung:	Messing vernickelt
Formdichtung:	EPDM

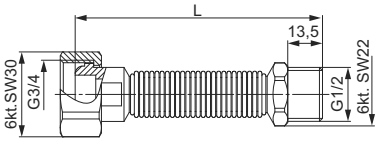

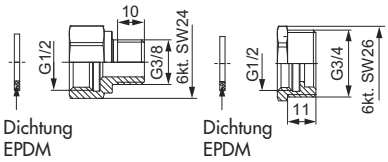

Exzenter für Anschlussarmaturen konischdichtend

// zum Ausgleich axialer Rohrabstände
// Mittenversatz 7,5 mm
// Messing vernickelt
// Eurokonus kompatibel
// Achsmaß variabel von 35 mm bis 65 mm

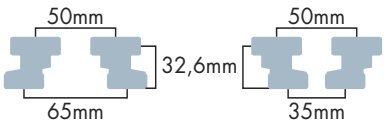

Ausführung	A	Artikelnummer
G 3/4	G 3/4	2 556 3434 01
G 3/4	G 1/2	2 556 3412 01
G 3/4	M 22 x 1,5	2 556 3422 01

Technische Daten

Betriebstemperatur:	Bis 120 °C
Betriebsdruck:	10 bar

Material Daten

Körper/Überwurfmutter	Messing vernickelt
Formdichtung:	EPDMl

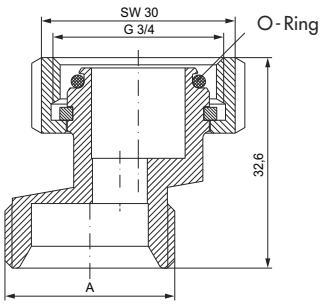

Konus Adapter

// zum Verbinden von zwei Bauteilen
// Messing vernickelt
// Eurokonus kompatibel

Ausführung	Artikelnummer
G 3/4 x G 3/4	2 155 3434 01

Technische Daten

Betriebstemperatur:	Bis 120 °C
Betriebsdruck:	10 bar

Material Daten

Körper / Überwurfmutter:	Messing vernickelt
Formdichtung:	EPDM

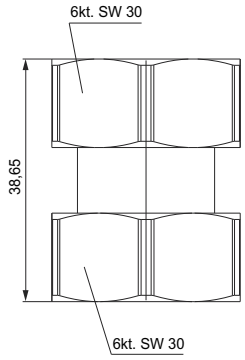

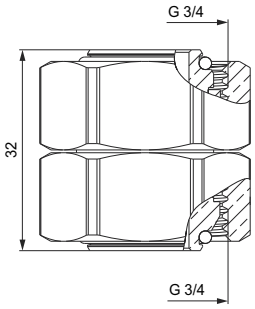

Verlängerung für Anschlussarmaturen

// zum Ausgleich horizontaler und vertikaler Rohrabstände
// Bauhöhe 30 mm
// O-Ring Abdichtung
// Messing vernickelt
// Eurokonus kompatibel

Ausführung	Artikelnummer
G 3/4 x G 3/4	2 555 3434 01

Technische Daten

Betriebstemperatur:	Bis 120 °C
Betriebsdruck:	10 bar

Material Daten

Körper/Überwurfmutter:	Messing vernickelt
Formdichtung:	EPDM

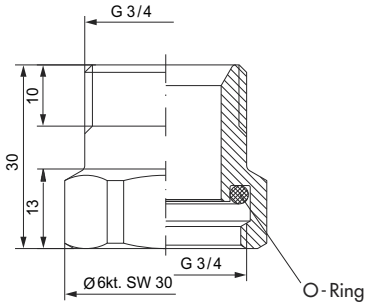

Teleskop Verlängerung

// Auszugsmaß 16 mm
// Messing vernickelt
// Eurokonus kompatibel

Ausführung	Artikelnummer
G 3/4 x G 3/4	2 559 3434 01
mit Konuseinlegeteil	2 559 3436 01
mit Nippel G 1/2 x G 3/4	2 559 3435 01
mit Nippel G 1/2 x G 3/4 und Konuseinlegeteil	2 859 3435 01

Technische Daten

Betriebstemperatur:	Bis 120 °C
Betriebsdruck:	10 bar

Material Daten

Körper:	Messing vernickelt
Formdichtung:	EPDM
Anschlussnippel:	Messing blank
Konuseinlegeteil:	PA

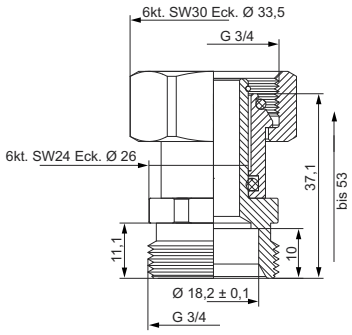

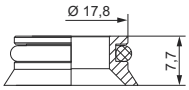

Teleskop Anschluss

// zum Ausgleich von Abständen zwischen Ventil und Heizkörper, mit O-Ring Abdichtung
// Messing vernickelt
// Auszugsmaß 13 mm

Ausführung	Artikelnummer
G 3/8	2 559 3800 01
G 1/2	2 559 1200 01
G 3/4	2 559 3400 01

Technische Daten

Betriebstemperatur:	Bis 120 °C
Betriebsdruck:	10 bar

Material Daten

Körper /Überwurfmutter:	Messing vernickelt
Formdichtung:	EPDM

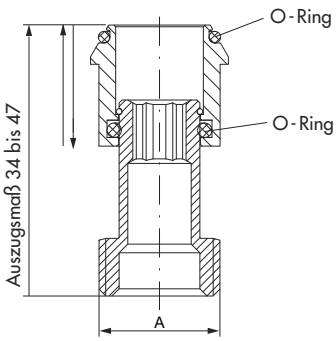

PRODUKTPROGRAMM HEIZUNGSZUBEHÖR

Problemlöser

Stahlrohradapter, flexibler Heizkörperanschluss,
Teleskop Anschluss, Exzenter, Umlenkstücke

Armaturen

Anschlussblöcke, Entlüftungsventile,
Klemmverschraubungen, Thermostatventile

Designtechnik

Thermostatköpfe, Abdeckrosetten, Designtechnik-Sets,
hochglanzverchromt, Edelstahloptik

www.hummel.com

HUMMEL AG
Lise-Meitner-Straße 2
79211 Denzlingen
Germany
www.hummel.com

Tel. +49 (0) 76 66 / 9 11 10-0
Fax +49 (0) 76 66 / 9 11 10-20
E-Mail info@hummel.com

FLYHCFLEX2019DE-1020